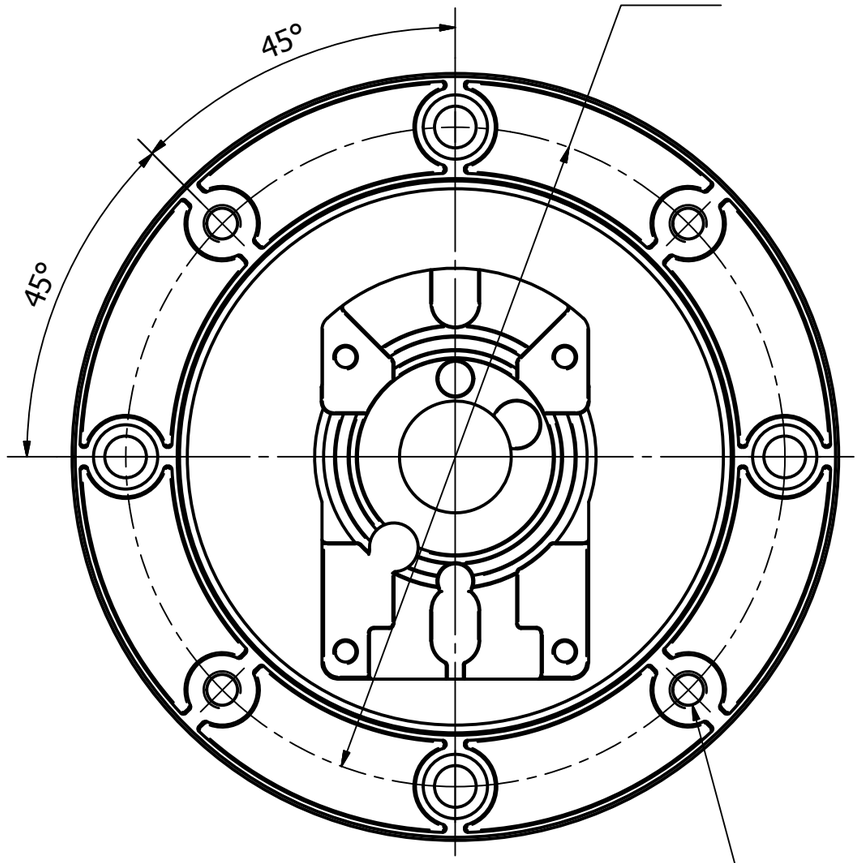

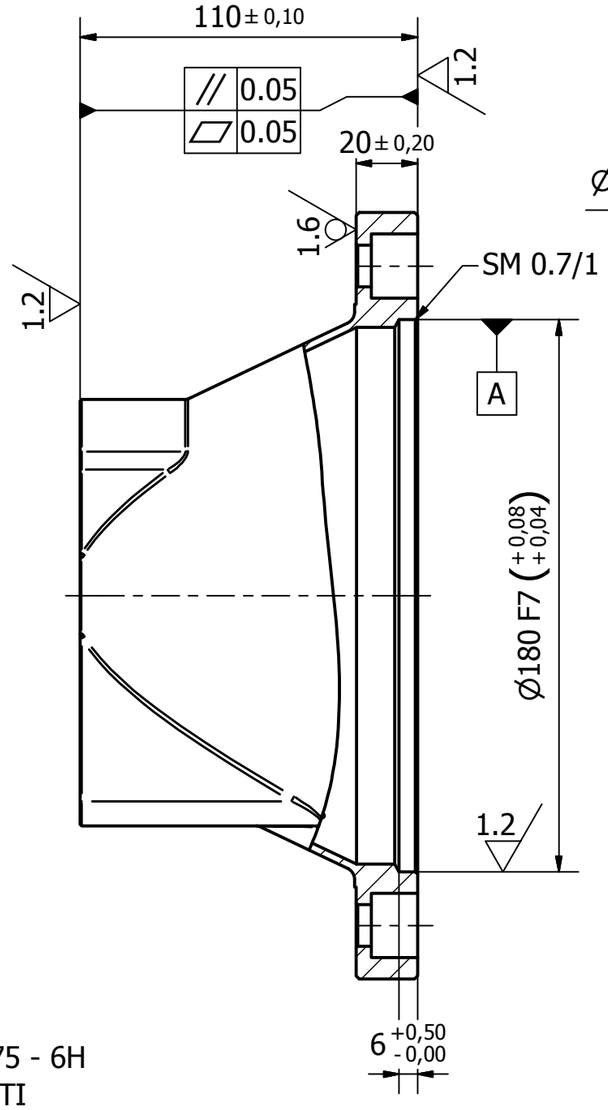

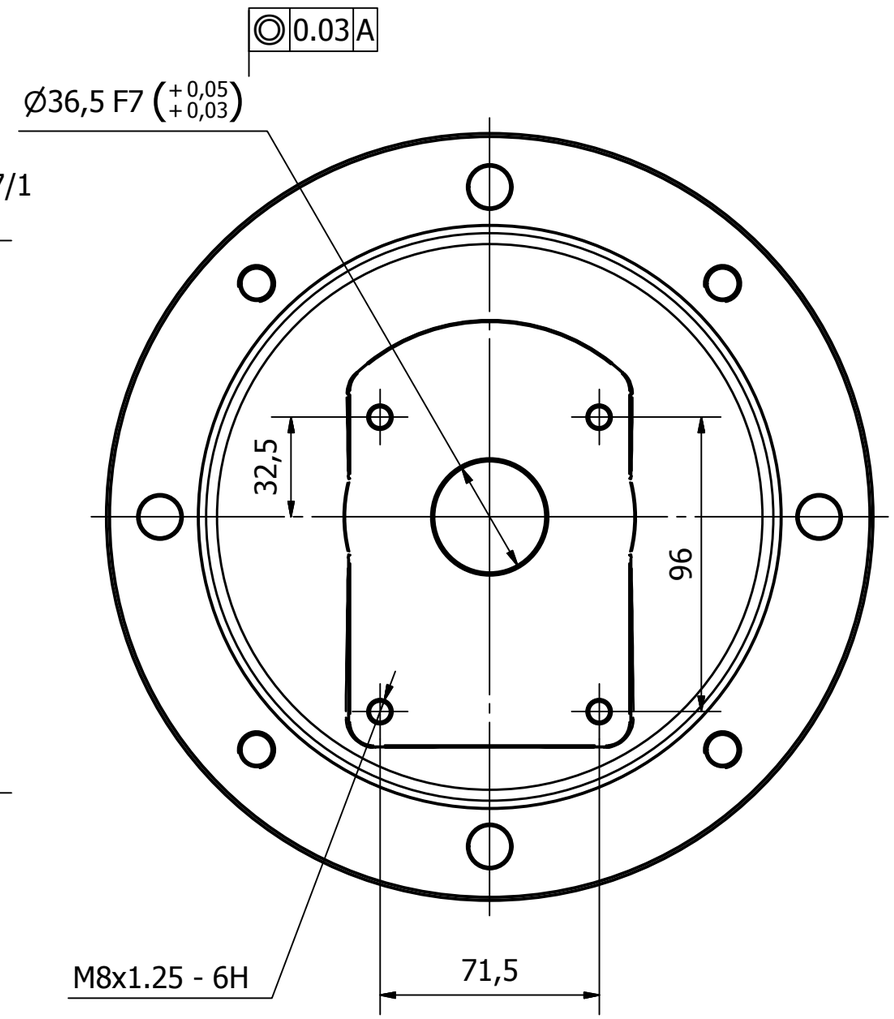

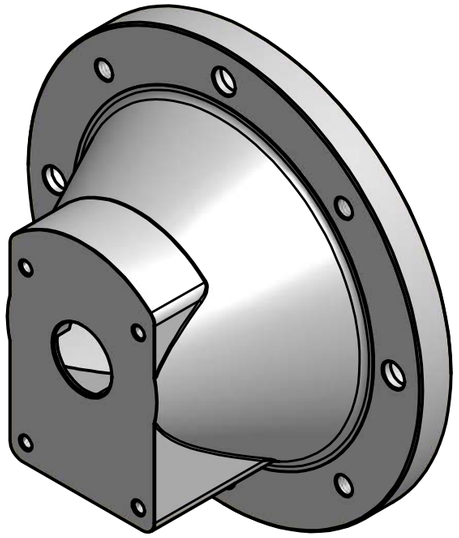

CRONOLOGIA REVISIONI				
ZONA	REV	DESCRIZION	DATA	APPROVATO
	1		08/11/2012	

NB:

Descriz. modif.

RB HYDRAULICS S.r.l.
Viale Industria, 37-39
20010 BOFFALORA TICINO (MI) ITALY

UFF. TECNICO

LANTERNA DIAM. 250
PER POMPA GR.2 ST.E.

Eseguito	Data	Controllato	Data	Sostituisce	Data	N°. Pezzi	Scala
M.B.	8/11/12						

Cod. BH252/04 Dis. N. BH252_04 AR

Modifiche n° D.S.

Il presente disegno non puo' essere utilizzato ne riprodotto o ceduto a terzi senza autorizzazione scritta della proprietà DIRITTI TUTELATI SECONDO LE LEGGI VIGENTI